Однокомнатная квартира 40,17м²

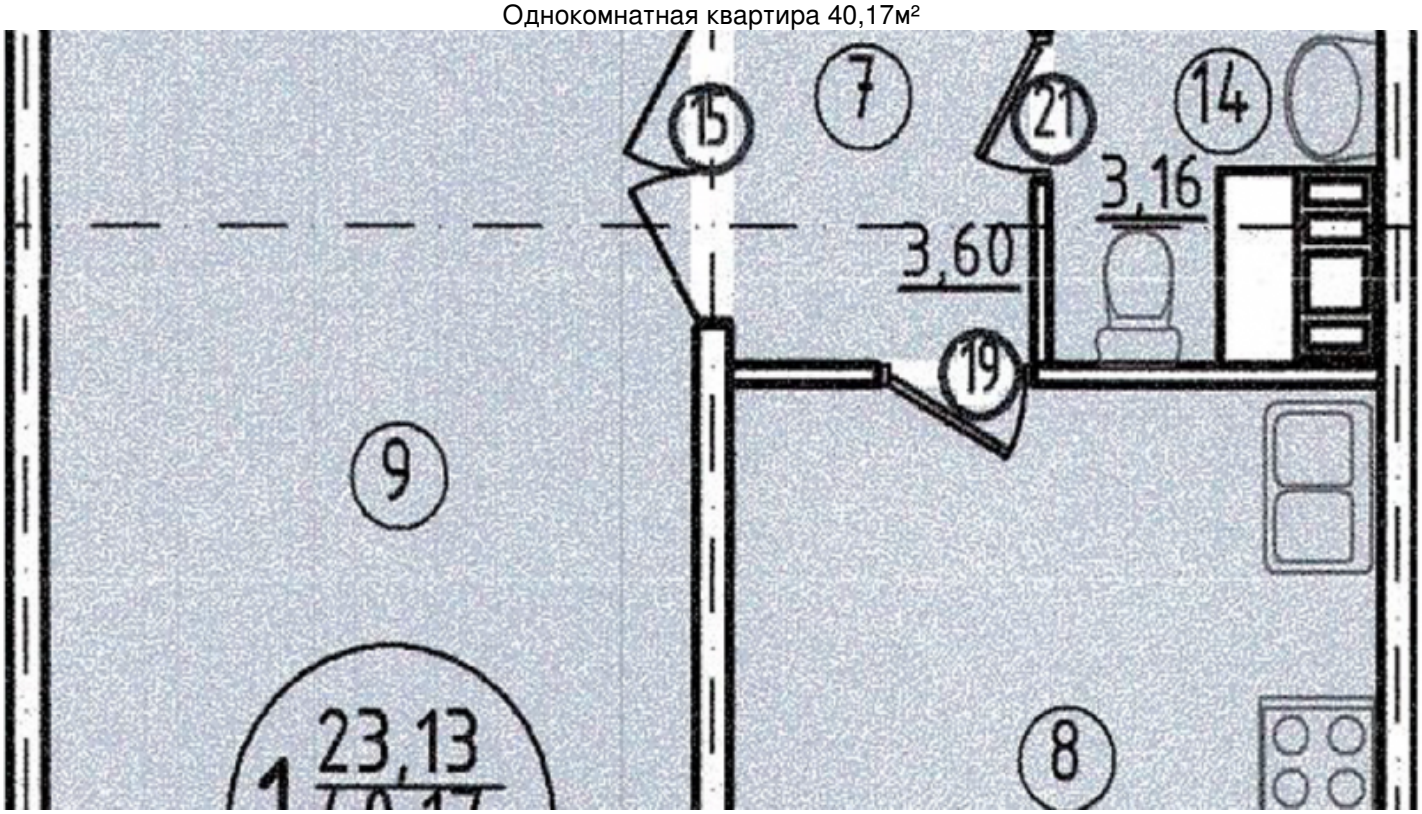

Адрес: ул. Свиридова 28

Описание:

Продаётся однокомнатная квартира 40,17 м²
2-17 этаж. Сдача дома в I квартале 2020 года.
На 31-м микрорайоне, по улице Свиридова д.28(строительный адрес).
Этажность дома 17 этажей, одноподъездный, кирпичный.
Площадь комнаты 23,13 м², площадь кухни 10,28 м².
Финишная отделка, подготовленная к косметическому ремонту. Окна ПВХ,трубы пластиковые,батареи бимметалические.
Продажа происходит напрямую от ООО "Липецксантехмонтаж-1"
Рассматриваем оплату при помощи:
-ипотеки;
-материнского капитала;
-рассрочки платежа;
-обмен старого жилья на новое.
Отдел продаж: г. Липецк, ул. Первомайская, 78,офис 306. Телефон для записи и консультаций:71-18-70

Тип: Продажа
Цена: 1610070 руб.
Комнат: 1
Спален: 1000
Общая площадь: 42
Год постройки: 2019